BODY Presse jambiers

FICHE TECHNIQUE

Référence : APJ.0005

SODIFREX SAS au capital de 76 225 € - 1 les trois maisons - 86310 LA BUSSIERE - TVA : FR 05 301 640 348
contact@bodyboomers.eu Tel : 05 49 43 85 39 - Fax. 05 49 48 18 19

Descriptif Technique :

Longueur :	2058 mm	**Taille minimum utilisateur :**	1,40 m
Largeur :	394 mm	**Nombre utilisateur :**	2
Hauteur totale hors sol :	1549 mm	**Poids :**	70 Kg
Conformité à la norme :	**NF EN** 16630		

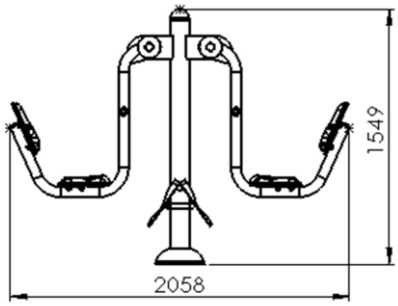

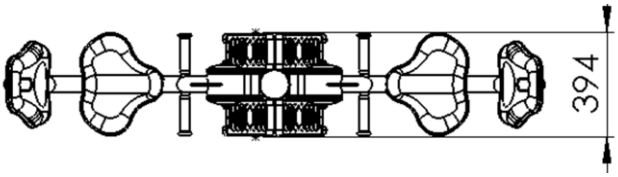

Utilisation

S'asseoir sur le siège et placer les pieds sur les supports. Pousser sur les jambes en expirant, puis relâcher en contrôlant la vitesse.

Favorise

- Le renforcement des muscles des cuisses.
- L'accomplissement de la hanche et des genoux.

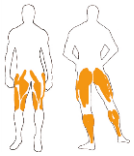

Traitement de l'acier

Décapage par **grenaillage/traitement anticorrosion/thermolaquage**

- Traitement anticorrosion par combinaison d'une **galvanisation-protection interne et externe** des tubes par immersion dans un bain de zinc- suivie d'une couverture à chaud d'un primaire à base de zinc
- **Thermolaquage à base de peinture** en poudre polyester, très résistante aux UV, de chez AkzoNobel ou AXALTA Coating Systems, références dans le domaine
- Usines partenaires certifiées **ISO 9001 et ISO 14001**-garantie d'un management de qualité soucieux des impacts environnementaux

GARANTIE ANTICORROSION 10 ans

GARANTIE PARTIE MOBILE 2 ans

GARANTIE PARTIES FIXES 10 ans

SODIFREX SAS au capital de 76 225 € - 1 les trois maisons - 86310 LA BUSSIERE - TVA : FR 05 301 640 348
contact@bodyboomers.eu Tel : 05 49 43 85 39 - Fax. 05 49 48 18 19

Implantation :

Espaces de sécurité (selon norme **NF EN** 16630**)** :

- Zone d'évolution (**Bleu**) : Aucun obstacle n'est autorisé dans cette zone.
- Espace d'exercice (**Rouge**): Entre deux appareils, les espaces d'exercice ne doivent pas se chevaucher.
- Sol de propreté indicatif (**Vert**): Conseillé en cas de terrain glaiseux ou boueux.

HCL (Hauteur de chute libre)	**0,6** m
Surface zone d'évolution	**10,6** m^2
Surface espace d'exercice	**5,4** m^2
Surface sol de propreté	**3,9** m^2
Type du sol	**Aucune** Exigence

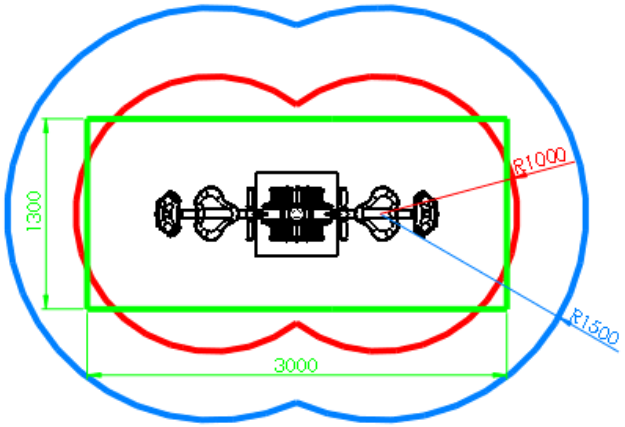

Plot béton

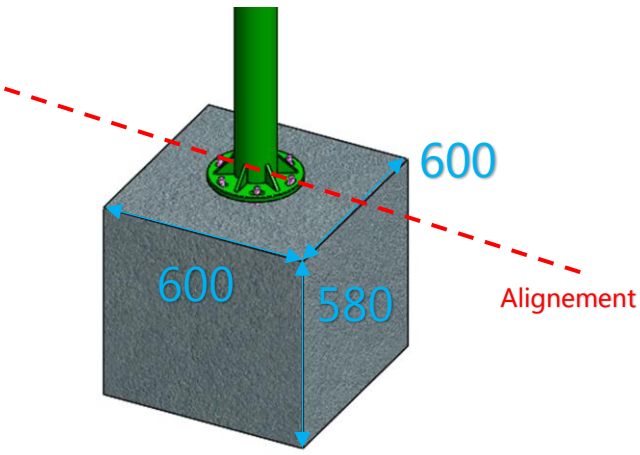

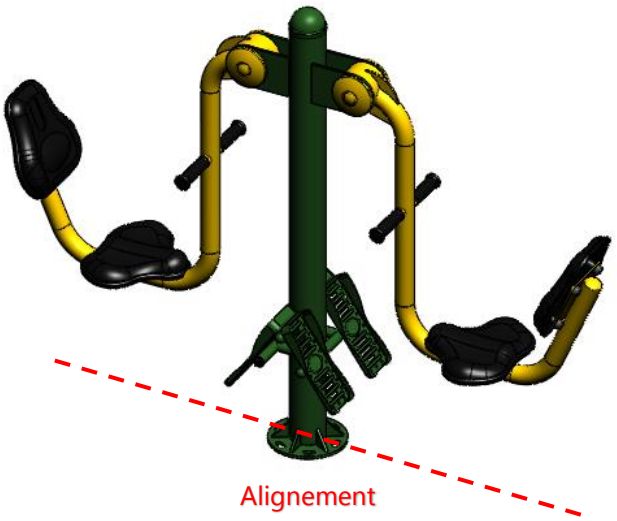

SODIFREX SAS au capital de 76 225 € - 1 les trois maisons - 86310 LA BUSSIERE - TVA : FR 05 301 640 348
contact@bodyboomers.eu Tel : 05 49 43 85 39 - Fax. 05 49 48 18 19

Etapes d'installation

1. Tracer le plot de béton au sol en respectant les conditions des espaces de sécurité.

2. Creuser le trou sur une profondeur de 60 cm.

3. Couler le béton (350 Kg/m^3) dans le trou et s'arrêter à 2 cm du niveau du sol naturel.

4. placer la crosse d'ancrage dans le trou en laissant dépasser les tiges filetées de 5 cm par rapport au niveau du béton. Respecter l'orientation de la crosse par rapport à l'orientation finale du BodyBoomer!

5. Attendre que le béton sèche, protéger le plot béton du public (barrières de chantier, rubalise…).

6. Une fois le béton sec, visser sur les tiges filetées 6 écrous, les mettre de niveau, puis mettre rondelles freins et rondelles.

7. Poser le BodyBoomer, puis installer dans l'ordre : rondelles, rondelle freins, écrous et carter de protection.

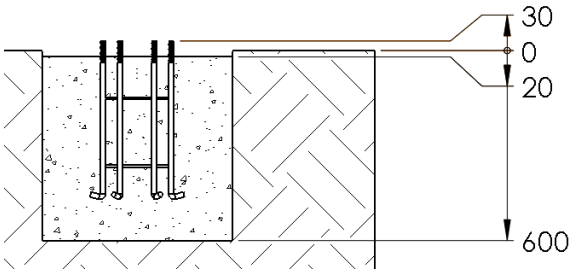

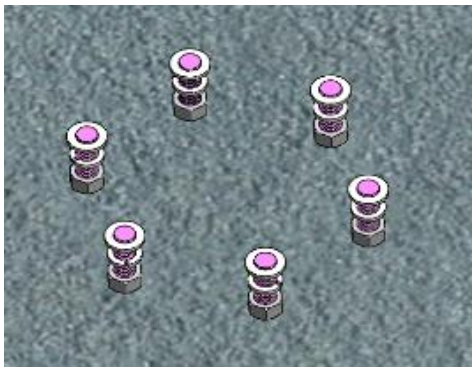

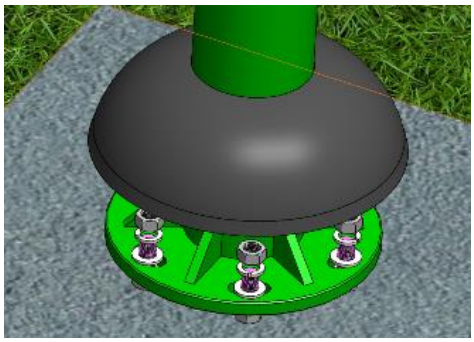

Attention :

Nous recommandons à nos clients d'attendre de recevoir l'appareil BODYBOOMERS® avant de creuser les trous et de couler le béton pour éviter une erreur d'entraxe.

SODIFREX SAS au capital de 76 225 € - 1 les trois maisons - 86310 LA BUSSIERE - TVA : FR 05 301 640 348
contact@bodyboomers.eu Tel : 05 49 43 85 39 - Fax. 05 49 48 18 19

Contrôle et Maintenance :

Selon norme NF EN **16630**

La sécurité des modules d'entraînement physique doit être garantie et maintenue par le biais d'opérations de contrôle et de maintenance, dont la fréquence dépend de l'intensité d'utilisation des modules.

Ces opérations de contrôle et maintenance peuvent être faites soit en interne par vos services techniques, soit par nos équipes, si un contrat de maintenance a été souscrit (pour plus de renseignements, nous contacter). Vous trouverez ci-après une fiche-type de maintenance utilisable pour ces contrôles.

Les niveaux de contrôle suivants s'appliquent :

a) contrôle visuel de routine :

1) contrôle destiné à identifier les risques manifestes pouvant résulter, par exemple, de l'utilisation normale du module, d'actes de vandalisme ou des conditions météorologiques.

NOTE 1 Dans le cas de modules d'entraînement physique soumis à une utilisation intensive ou faisant l'objet d'actes de vandalisme fréquents, un contrôle quotidien de ce type peut se révéler nécessaire.

NOTE 2 Exemples de points devant être soumis à des contrôles visuels et opérationnels : la propreté, la garde au sol des modules, l'état de surface, les fondations apparentes, les arêtes vives, les pièces manquantes, l'usure excessive (des pièces mobiles) et l'intégrité de la structure.

2) Période de rodage : Vérifiez les serrages de l'appareil lors des premières semaines d'utilisation

b) contrôle fonctionnel :

1) contrôle, plus approfondi que le contrôle visuel de routine, destiné à vérifier le fonctionnement et la stabilité du module d'entraînement physique

2) il convient de réaliser ce contrôle à des intervalles d'un à trois mois.

c) contrôle annuel principal :

contrôle destiné à constater le niveau de sûreté du fonctionnement du module dans son ensemble. Il convient de porter une attention particulière aux pièces et équipements « scellés à vie » dont la stabilité repose sur un seul poteau.

NOTE 3 Le contrôle annuel principal peut nécessiter le déterrage ou le démontage de certaines parties.

Service Après-Vente:

En cas de problème, prendre une photo et nous l'envoyer (par e-mail à contact@bodyboomers.eu ou par fax au 05 49 48 18 19).

Les pièces de rechange doivent être conformes à nos spécifications.

L'équipement devra être inaccessible au public lors de toute opération de maintenance.

Nous nous engageons à fournir les pièces détachées durant la durée de vie des appareils.

Les pièces détachées de nos appareils sont peu nombreuses car les parties soudées sont privilégiées, ce qui réduit considérablement les risques de vandalisme.

SODIFREX SAS au capital de 76 225 € - 1 les trois maisons - 86310 LA BUSSIERE - TVA : FR 05 301 640 348
contact@bodyboomers.eu Tel : 05 49 43 85 39 - Fax. 05 49 48 18 19

FICHE D'INTERVENTION BODY BOOMERS

Date et heures d'intervention :	N° passage /2020	Client

Appareil contrôlé : **APJ**

Adresse du site

Constat contrôle visuel

Signature client

Graffiti	
Peinture	
Bouchon de protection	
Visserie	
Signalétique	

Signature Technicien

Constat contrôle fonctionnel

Graissage	
Ancrages / scellements	
Essai de fonctionnement	

Maintenance corrective

Agrès démonté et rapporté en atelier

Agrès mis en sécurité

SODIFREX SAS au capital de 76 225 € - 1 les trois maisons - 86310 LA BUSSIERE - TVA : FR 05 301 640 348
contact@bodyboomers.eu Tel : 05 49 43 85 39 - Fax. 05 49 48 18 19